haf plastik

Kurumsal Katalog

Corporate Presentation

içindekiler / Contents

05 Misyon / Mission

06 Vizyon / Vision

09 Hakkımızda / About Us

12 Kalite Politikası / Quality Policy

19 Çözüm Ortaklığı / Solution Partnership

20 Ürün Tasarımı / Product Design

23 Kalıp Tasarımı ve Üretimi / Mold Design and Production

24 Üretim / Production

31 Teslimat / Delivery

32 Hammadde / Raw Material

37 Ürünler / Products

47 Uygulama Alanları / Applications

Kurucu Ortaklar / Managing Partners

Yüksek Makina Mühendisi
M. Sc. Mechanical Engineer
Hakan Yıldırım

Makina Mühendisi
Mechanical Engineer
Ferhat Yıldırım

Misyon / Mission

HAF Plastik, plastik üretim sektöründe müşteri odaklılık prensibiyle çalışan, sektörünü iyi tanıyan, müşterilerinin beklentilerini bilen ve bunların en üst düzeyde tatminini hedefleyen, yaratıcı, dinamik çalışanları ve yüksek teknoloji kullanım oranıyla güvenilir, istikrarlı ve yüksek katma değerli hizmet sunmayı hedefleyen bir üretim şirketidir.

Haf Plastik is a customer focused organization which has deep insight about the needs and expectations of its customers. As a result of this insight, every member of Haf Plastik Team relentlessly strives to satisfy those needs with their creativity, dynamism and the utilization of state of art technology.

Vizyon / Vision

Türkiye'de lider, uluslararası arenada tercih edilen teknik plastik profil üreticisi olmak. İstikrarlı hizmet ve ürün kalitemizle, müşterilerimizin öncelikli tercihi olmanın sürekliliğini sağlamak.

Our vision is to become the leading technical plastic profile producer in Turkey and a preferred manufacturer globally. We aim to have long-lasting, consistent business relation with our customers thanks to our high product and service quality.

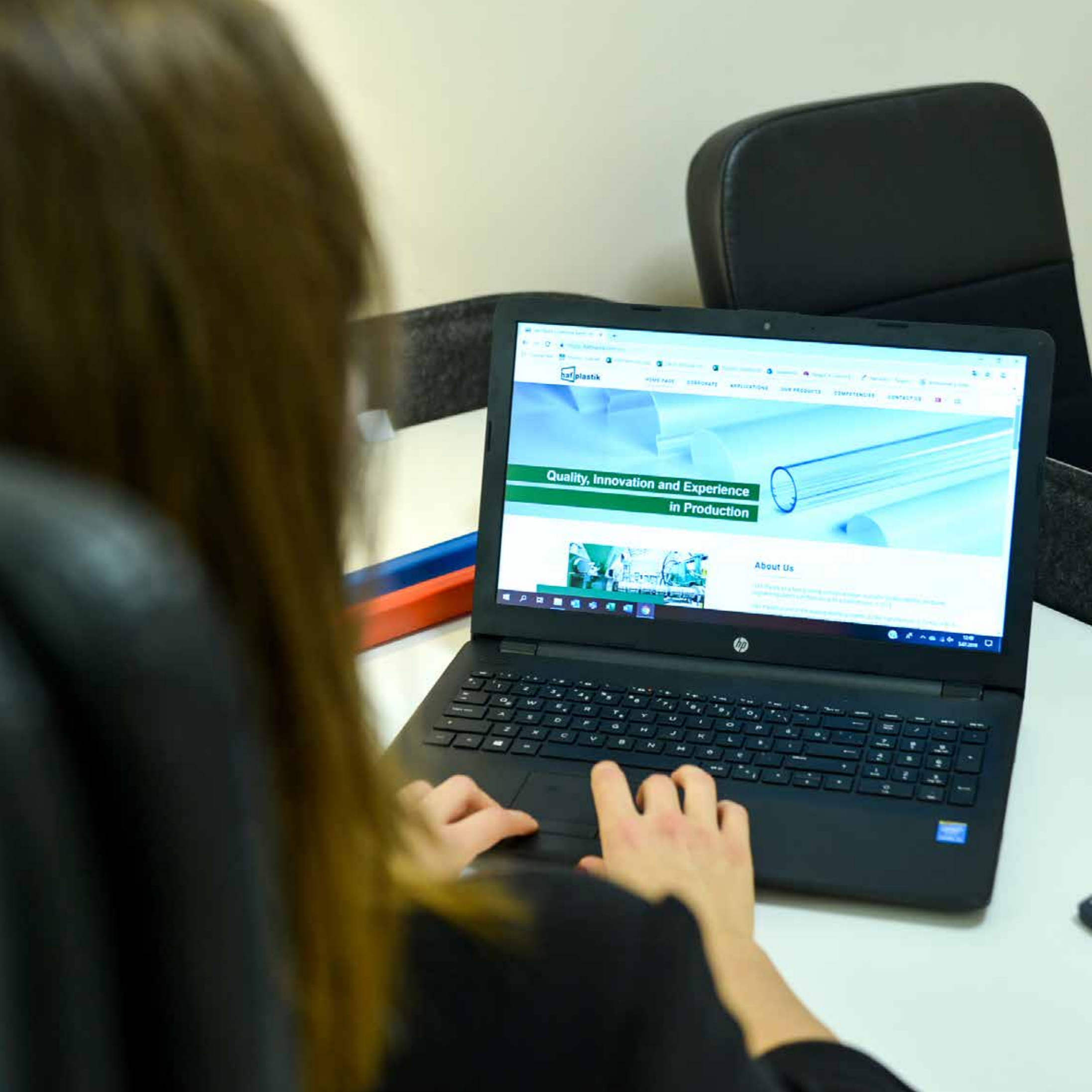
Quality, Innovation and Experience
in Production
About Us

haf plastik

Hakkımızda / About Us

Plastik Profil sektörünün hızlı büyüyen yenilikçi oyuncusu HAF Plastik, kurulduğu 2015 yılından bu yana mühendislik plastikleri ile profil üretimi yapmaktadır.

Ankara Başkent OSB tesislerinde üretim yapan HAF Plastik, yıllık 3 milyon metreye ulaşan kurulu kapasitesi ile Türkiye'nin lider teknik plastik profil üreticilerindendir.

HAF Plastik, ürettiği PC, PMMA, ABS, TPE, PVC, PETG esaslı, yüksek katma değerli ürünlerle aydınlatma, ulaştırma, dayanıklı tüketim, elektrik, elektronik ve POP Display gibi çok çeşitli sektörlere hizmet vermektedir. Bununla birlikte HAF Plastik ürettiği ürünlerin kalıp tasarım ve üretimini de tecrübeli personeli ve teknolojik üretim ekipmanlarıyla kendi bünyesinde gerçekleştirmektedir.

HAF Plastik as a fast-growing innovative player in plastic profile industry, produces engineering plastic profiles since its establishment in 2015.

HAF Plastik is one of the leading technical plastic profile manufacturer in Turkey, with its state of art technology equipments and a capacity of 3 million meters per year.

We are known to serve various industries such as lightning, transportation, consumer goods, electric electronics and POP Display with high value-added products that contain PC, PMMA, ABS, TPE, PVC, PETG materials. HAF Plastik also designs and builds dies and molds in-house with an expert team and high-tech equipments.

FISCO

Kalite Politikası / Quality Policy

HAF Plastik, müşterilerinin ihtiyaç ve beklentilerini tam olarak karşılayan bir yaklaşım ile sektöründe aranan firma olmayı hedeflemektedir.

Kalite taahhüdünü yerine getirmeye yönelik ilkelerimiz ve hedeflerimiz:

- Ürün ve İş Güvenliği
- Ürün Kalitesi
- Teslimat Performansı
- Maliyet
- İş Etiği
- Sürdürülebilirlik

HAF Plastik aims to be the long-term reliable solution partner of its customers by means of meeting and exceeding their needs and expectations.

Our brand promise incorporates:

- Product & Work Safety
- Product Quality
- On Time Delivery
- Best Value for Price
- Business Ethics
- Sustainability

60/1
45/2

HAF Plastik Kaliteli Ürün ve Özel Hizmeti Garanti Ediyor

HAF Plastik Guarantees High Quality Products and Customized Service

Kalite yönetimi kapsamında süreçler müşteri odaklı, destek ve yönetsel süreçler olarak tanımlanmıştır. Firmamız yasal yükümlülüklere, mevzuat, yönetmelik ve düzenlemelere uygun olarak faaliyetlerini sürdürmektedir.

Our quality management approach is defined around our customers incorporating processes that ensure customer satisfaction. Our company acts according to legal obligations, regulations, legislations and arrangements.

Sertifikalarımız / Certificates

ISO 9001:2015

ISO 14001:2015

OHSAS 18001: 2007

hat plas

Çözüm Ortaklığı / Solution Partnership

En doğru ekstrüzyon çözümleri için HAF Plastik'i tercih edin!

HAF Plastik, genç, dinamik ve nitelikli ekibi ile müşterilerin ihtiyaçlarına alternatif çözümler önerebilen ve müşteri memnuniyetini en üst seviyede tutan bir firma olarak "Proje Çözüm Ortağınız" sloganını benimsemiştir.

HAF Plastik, müşterilerinin proje bazlı ihtiyaçlarını titizlikle tespit eder. Proje yatırımlarının uzun vadede en efektif geri dönüşü sağlaması için en doğru tasarım, üretim ve hizmet çözümlerini sunar.

Choose HAF Plastik for the most accurate extrusion solutions!

As a company offering alternative solutions for the needs of its customers and maximizing customer satisfaction with its young, dynamic and qualified team, HAF Plastik has adopted the motto "Your Project Solution Partner".

We rigorously identify the project needs of our customers. We offer the most accurate design, production and service solutions for their projects to provide the most efficient return in the long term.

Ürün Tasarım
Product Design

Kalıp Tasarım
Mold Design

Planlama
Planning

Üretim Teslimat
Production

Teslimat
Delivery

Ürün Tasarımı / Product Design

Başarılı ürün için doğru tasarım!

Tasarım mühendisliği, plastik ekstrüzyon prosesiyle üretilecek bir ürünün performans, maliyet ve estetik unsurlarının belirlendiği en önemli aşamalardan birisidir. HAF Plastik, sizinle çalışmaya hazır, uzman tasarım mühendisliği ekibine sahiptir.

- Ürün tasarımı
- Malzeme, renk, doku ve geçirgenlik seçimi
- Kalıp ve ekipman tasarımı
- Proses tasarımı
- Montaj, ambalaj ve paketleme tasarımı
- Proje yönetimini esas alarak gerekli ürünün tasarım aşamasında teknik danışmanlık

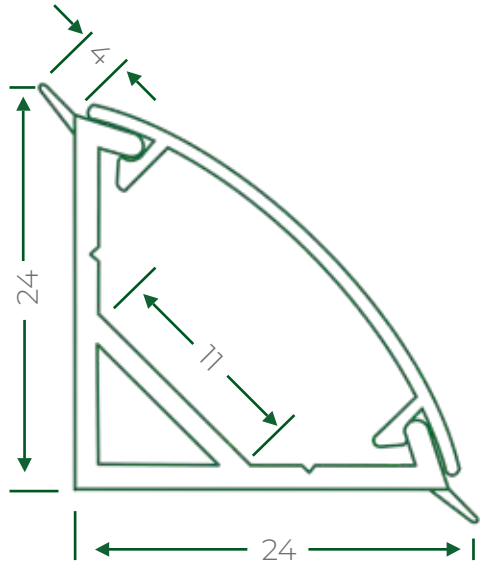

Accurate design for a successful product!

Product design and engineering is the most important stage where the performance, cost and aesthetic behaviours of a product is determined. HAF Plastik's expert engineering design team is always ready to work with you!

- Product design
- Selection of material, color, texture and permeability
- Mold and tooling design
- Process design
- Assembly and packaging design
- Customized technical consultancy

Kalıp Tasarımı ve Üretimi

Mold Design and Production

HAF Plastik, alanında hammaddeden bitmiş mamule kadar olan süreçlerde ihtiyacı olan kalıpların tamamını kendi bünyesinde tasarlayıp üretme kabiliyetine sahiptir. Müşterilerden gelen tasarım değişikliği ve benzeri taleplere de bu sayede hızlı ve etkin çözümler sunabilmektedir.

HAF Plastik fabrikasının içinde yer alan ve yüksek kapasiteye sahip olan kalıp atölyesinin 7/24 çalışması, olası problemlere anında müdahale şansı vermesinin yanı sıra seri üretime geçişlerde esnek çözümler de sağlamaktadır.

HAF Plastik has the capability to design and build the molds, dies and tooling in-houses. Thanks to this in-house mold making capability, we are able to offer fast and effective solutions to design changes and similar requests from our customers.

The 7/24 operation of the mold workshop, which has a high capacity and located inside the manufacturing plant, provides the opportunity for immediate intervention to possible problems as well as providing flexible solutions during the transition to mass production.

Üretim / Production

Ekstrüzyon / Extrusion

Plastik ekstrüzyon, ürünlerin aynı kesitte, hassas ölçülerde ve istenilen uzunlukta, kesiksiz olarak elde edilmesini sağlayan bir üretim yöntemidir. Ekstrüzyon işlemi, plastik malzemenin eritilmesini, ardından sürekli bir profil halinde biçimlendirilmesi için kalıptan geçirilmesini ve son olarak istenen boyda kesilmesini içerir.

Bu yöntem, sabit bir enine kesite sahip nihai bir ürün gerektiren uygulamalar için en uygun seçimdir. Düşük maliyet ve yüksek üretim oranları, ekstrüzyon işlemini profiller, borular, tüpler, izolasyon şeritleri ve contalar gibi ürünler için öncelikli üretim tercihi yapar.

The plastic extrusion process involves melting plastic material, forcing it into a die to shape it into a continuous profile, and then cutting it to length. The process is a good choice for applications that require a final product with a constant cross-section. The low cost and high production rates make it a common manufacturing choice for products such as profiles, pipes, tubes, weather strips and gaskets.

Co-Ekstrüzyon / Co-Extrusion

Co-ekstrüzyon birden fazla ekstrüzyon makinesi kullanılarak tek kalıpta, tek ürün elde etme yöntemidir. Birden fazla farklı hammaddeyi bir araya getirmek için her plastik hammaddeyi işleyecek ayrı bir ekstrüder kullanılır ve bu farklı plastik hammaddelerin hepsi ortak bir co-ekstrüzyon kalıbından ürün olarak çıkar.

Co-extrusion is the process of pressing two or more materials through the same die to produce a single piece. When multiple plastics are combined, the result can yield properties distinct from those of a single material. Unlike the more simple mono-extrusion, this process is more difficult, more complex equipments are needed and setup times are greater in proportion to the number of co-extruded materials.

Delme / Punching

HAF Plastik, müşterilerinin talepleri üzerine üretim sonrası işleme operasyonları gerçekleştirebilir. Özel olarak hazırlanan delme kalıpları ile müşterilerinin isteklerini esas alarak hızlı ve kalıcı çözümler sunar.

Haf Plastik is able to perform post-production operations upon request of our customers. We offer wide-range of punching solutions based on the needs of our customers.

mm
in
HOLD
ASIMETO
ON
OFF
0

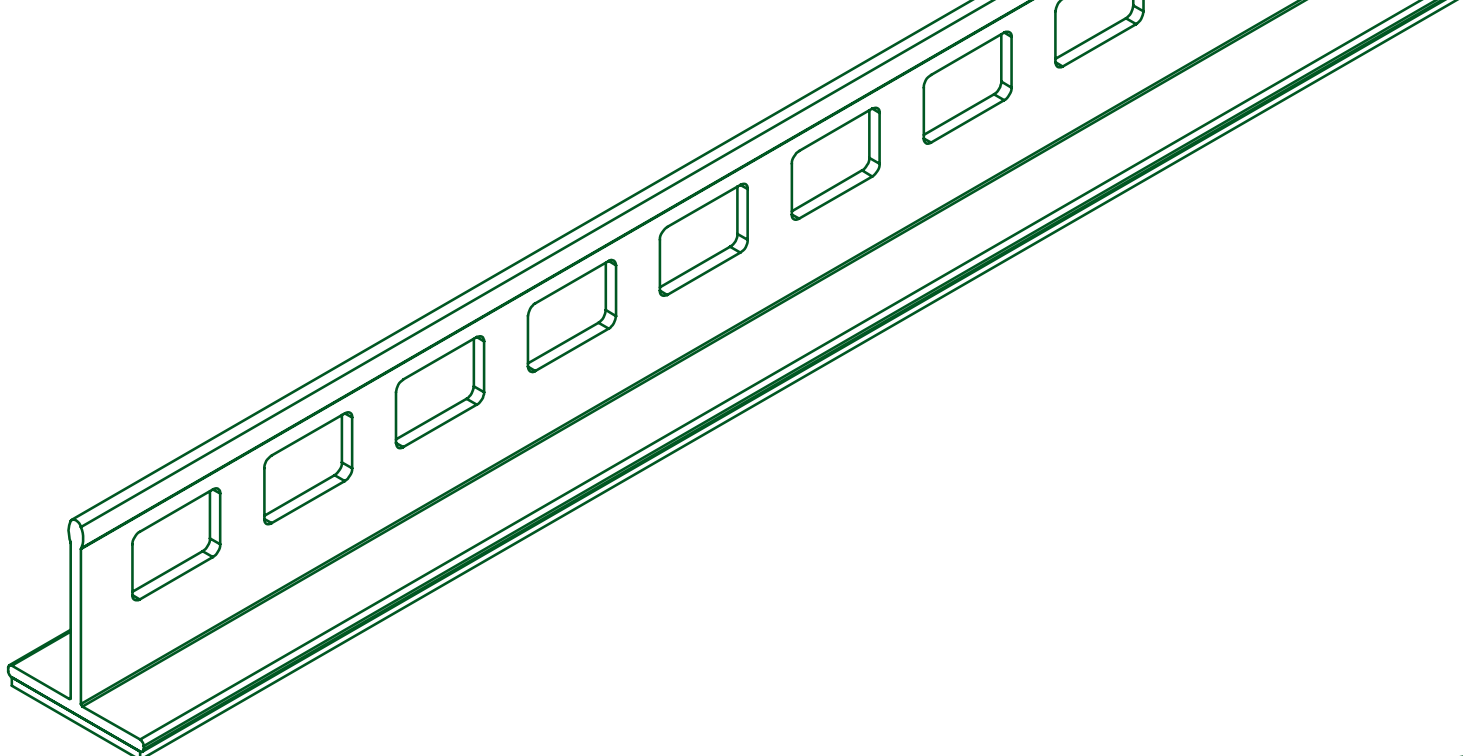

- Kesme / Cutting

HAF Plastik, ürünlerin istenilen boylarda hassas kesimi ile müşterilerine basit ve hızlı çözümler sunmaktadır.

HAF Plastik offers full line of cutting services as part of our turnkey extruding and finishing services.

- Yapıştırma / Adhesion

HAF Plastik, çift taraflı bant uygulaması ve yapıştırma uygulaması ile ürünler için en uygun sabitlemeyi sunmaktadır.

HAF Plastik offers various types of adhesion operations such as adhesive stripe, double-sided tape and protection film applications.

- Kaynak / Welding

HAF Plastik , contaların uç uca kaynakla sabitlenmesi gibi üretim sonrası ikincil operasyonlar ile müşterilerine basit ve hızlı çözümler sunar.

HAF Plastik offers simple and rapid solutions to its customers by post-production secondary operations such welding of gaskets.

- Montaj / Assembly

HAF Plastik, üretimini yaptığı ürünlerinin imalat ve montajlarını kendi bünyesinde yapmaktadır. Aynı zamanda müşterilerine ait projelerde de imalat ve montaj ihtiyacı varsa uygun prosesleri kullanarak alt gruplar ya da tüm ürünü bitmiş olarak sunmaktadır.

HAF Plastik offers custom assembly and packaging solutions according to your needs. Components can be assembled in sub-groups or fully assembled as the finished good.

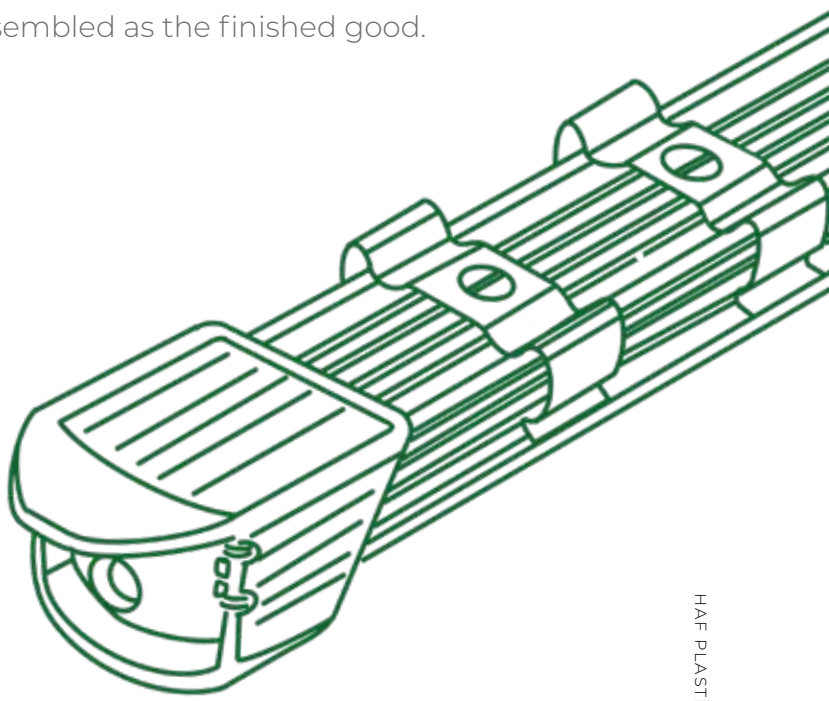

af plastik
İŞKU
BU KURUMDA TÜRKİYE
FİNANSE EDİLEN EĞİTİ

Teslimat / Delivery

Zamanında teslimat, kalite taahhüdünü yerine getirmeye yönelik ilkelerimiz ve hedeflerimiz arasındadır.

On time delivery is among the principles and aims that our brand promises.

Hammadde / Raw Material

Aydınlatma / Lighting

Verimli, estetik ve uzun ömürlü aydınlatma için doğru hammadde!

HAF Plastik, aydınlatma sektöründe giderek artan plastik profil ihtiyaçlarını karşılamayı, aydınlatma ürünlerinin görünümünü ve işlevselliğini geliştirmeyi amaç edinerek aydınlatma projeleriniz için mükemmel hammaddeleri seçer.

Şeffaf Plastikler

- PC
- PMMA
- FROSTED PMMA

Opal Plastikler

- OPAL PC
- OPAL PMMA
- OPAL FROSTED PMMA

Yanmaz Plastikler

- PC
- OPAL PC

Choose HAF Plastik for efficient, appealing and durable lens & diffusers customized to your lighting project!

HAF Plastik selects the excellent raw materials for your projects, aiming to meet the increasing performance needs of lighting industry, improve the appearance and the functionality of lighting products.

Transparent Plastics

- PC
- PMMA
- FROSTED PMMA

Opal Plastics

- OPAL PC
- OPAL PMMA
- OPAL FROSTED PMMA

Fire Protection Plastics

- PC
- OPAL PC
- POLYCARBONATE

Mühendislik Plastikleri

- PC
- PMMA
- ABS
- PC-ABS
- PETG
- TPE-TPU-TPV
- NORYL

Engineering Plastics

- PC
- PMMA
- ABS
- PC-ABS
- PETG
- TPE-TPU-TPV
- NORYL

Genel Uygulama Plastikleri

- PVC
- PE
- PP
- PS

General Application Plastics

- PVC
- PE
- PP
- PS

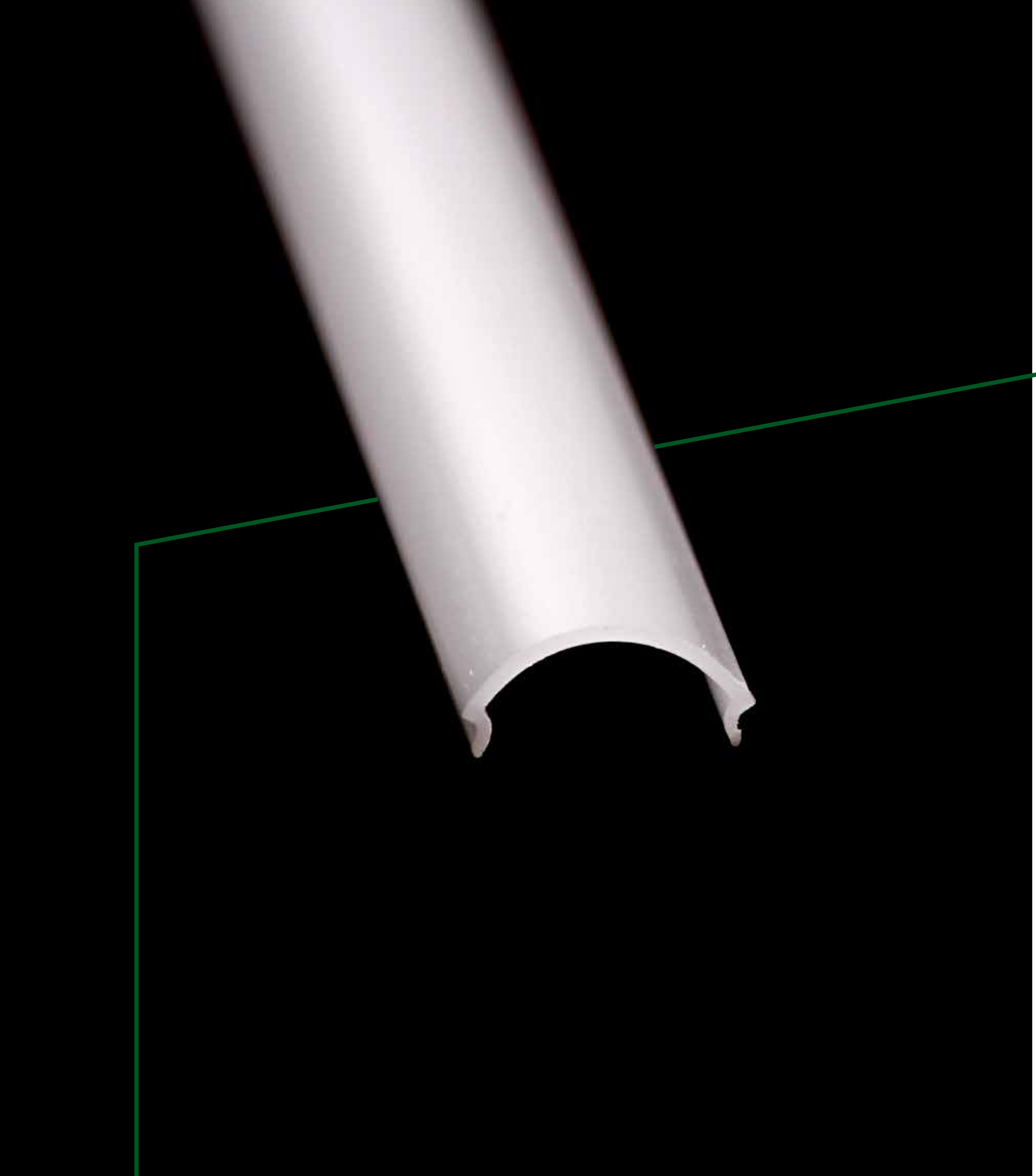

Ürünler / Products

Plastik Profil / Plastic Profiles

Plastik profil üretimi konusundaki teknik uzmanlığımız, müşterilerimizin piyasa avantajlarını en üst düzeye çıkaran ürün çözümleri oluşturmamız yolunda bize ışık tutuyor. Müşterilerimizin rekabet ettiği sektörleri daha iyi anlamak ve pazar başarısını en üst seviyelere taşımak için tüm yenilikleri yakından takip ediyoruz.

Extrusion of plastic profiles is an extremely versatile method that can produce customized forms according to your requirements. Haf Plastik can manufacture profiles precisely to your custom specifications. From conception to your own tooling for producing the ideal profile for your implementation, we will accompany you.

Plastik Tüp ve Boru / Plastic Tubes and Pipes

Plastik Tüp ve Borular, UV stabilize edilmiş şeffaf, opal ve mat, dış çapı 5mm' den 100 mm'ye kadar aydınlatma ve led uygulamaları için kullanılan tüpler, iç ve dış mekan kullanımları için uygun, dağınık ışık efektine sahip ve yenilikçi dekoratif elemanlar olarak yaygın şekilde kullanılır.

Extruded plastic tubes and pipes are suitable for various applications such as lighting, LED holders for a broad variety of optical characteristics, as industrial containers or even as ornamental components. HAF Plastik manufactures tubes and pipes in round, oval, rectangular or more complicated forms and provides high-quality, precise goods that further differentiate themselves through their surface finish, precise fit and function.

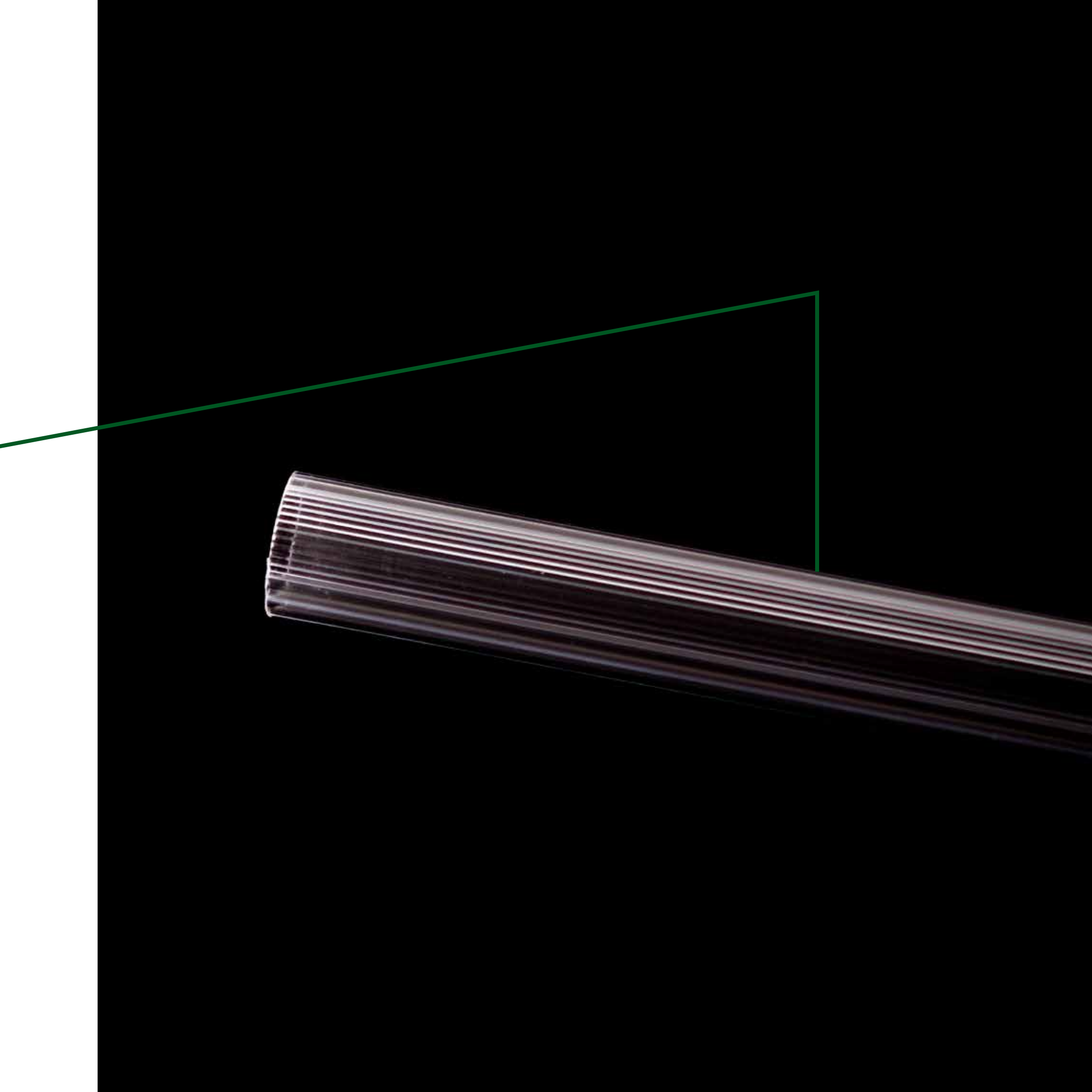

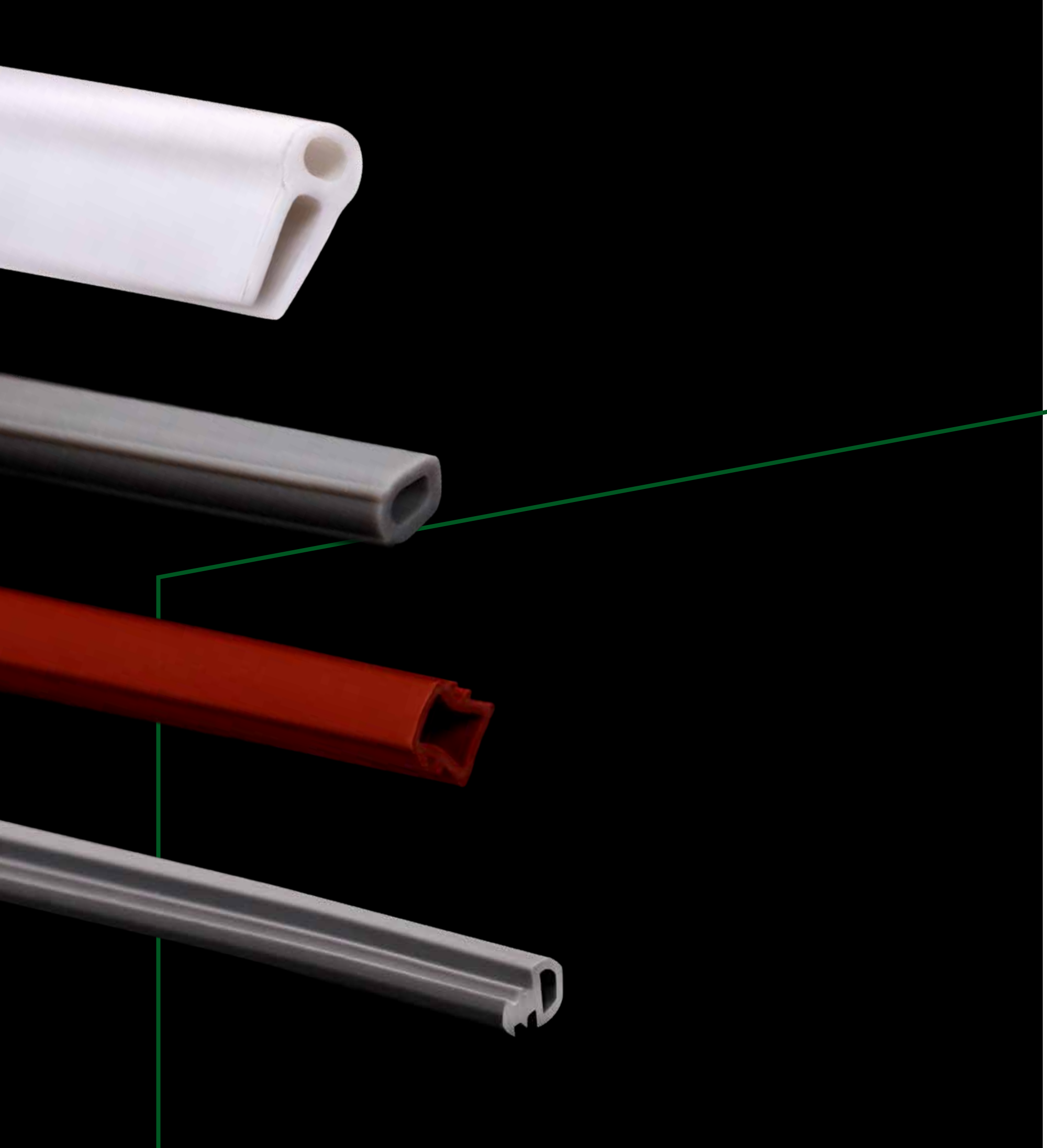

Plastik Conta / Plastic Gaskets

HAF Plastik, geliştirdiği özel plastik conta üretim tekniği sayesinde, alışılagelmiş plastik contadan çok daha yüksek performanslı TPE-TPV-TPU hammaddelerini kullanarak contalar üretmektedir. Müşterilerimizin istekleri doğrultusunda AR-GE çalışmalarımızın sonuçlarına göre kalıplarımız kendi bünyemizdeki kalıphanemizde üretilir.

HAF Plastik produces gaskets from TPE-TPV-TPU raw materials that have much higher performance than conventional plastic gaskets thanks to its proprietary plastic gasket production technique. Our molds, dies and toolings are manufactured in-house in line with the customer requirements.

Özel Ekstrüzyon Çözümleri / Custom Plastic Extrusions

HAF Plastik, kuruluşundan itibaren müşteri istekleri doğrultusunda maksimum verimlilik sağlayarak, minimum maliyetli ve yüksek kaliteli ürünler üretip müşterilerine fayda sağlamayı ilke edinmiştir. Ürününüzün, potansiyeline ulaşmasını sağlayan özelleştirilmiş plastik ekstrüzyonların tasarımı, üretimi ve teslimatı konusunda uzmanlaşmıştır. Size zaman kazandıran ve maliyetlerinizi düşüren geniş hizmet yelpazesi sunuyoruz.

HAF Plastik has provided high-quality, custom extruded plastic profiles for customers in a wide range of industries and applications. We produce custom plastic extrusions from simple to complex designs. From design engineering to delivery, HAF Plastik offers full-service custom extrusion to provide plastic profiles that match your exact requirements.

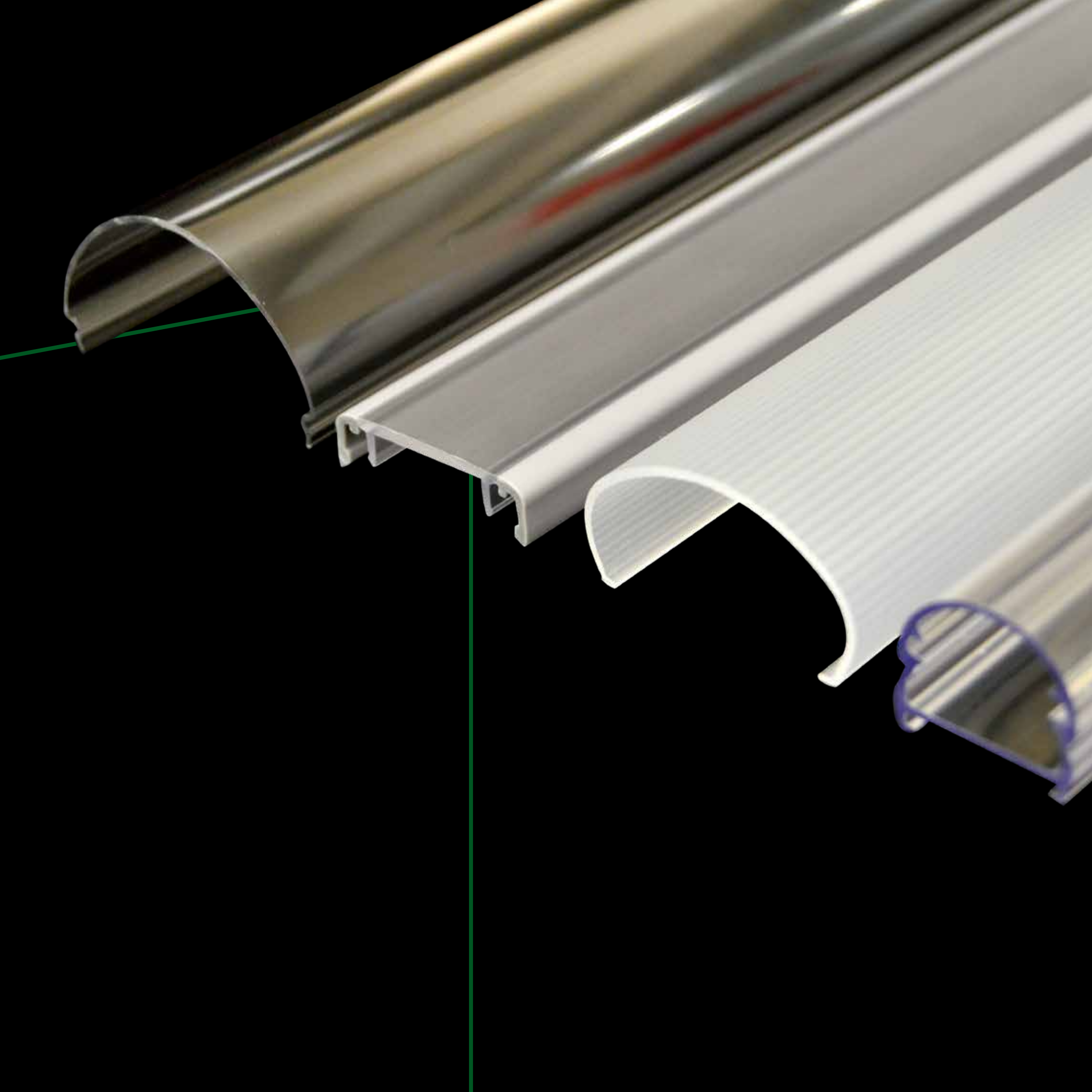

lastik

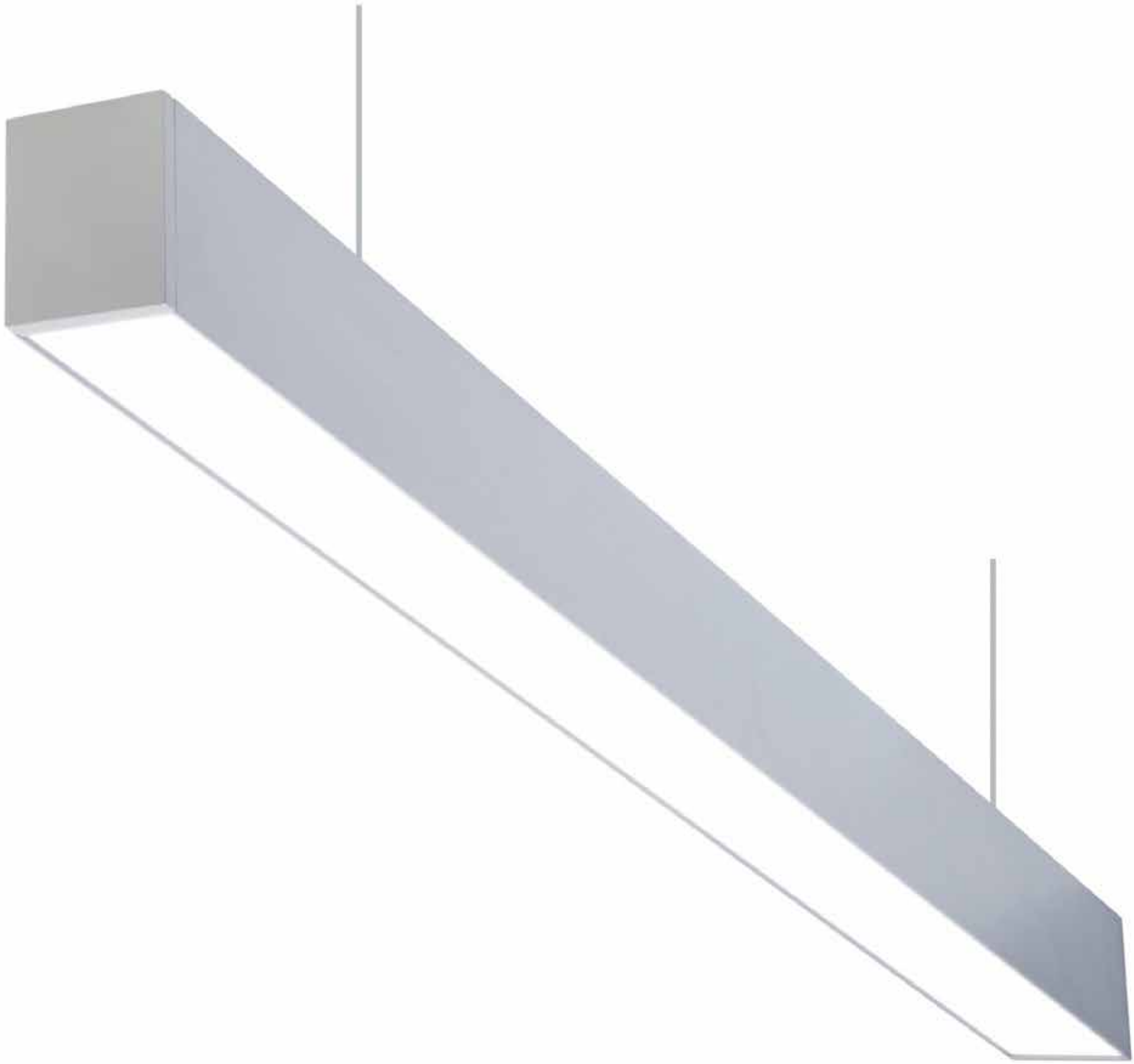

Uygulama Alanları / Applications

Aydınlatma / Lighting

HAF Plastik, aydınlatma sektöründe giderek artan plastik profil ihtiyaçlarını karşılamayı, aydınlatma ürünlerinin görünümünü ve işlevselliğini geliştirmeyi amaç edinerek aydınlatma projeniz için mükemmel hammaddeleri seçer ve özel ekstrüzyon aydınlatma profillerinizin standartlarınıza tam uyumunu sağlamak için mühendislik desteği sağlar.

HAF Plastik has been extruding light diffusers for lighting applications since it's establishment. We pick the excellent raw materials for your lighting project, aiming to meet the increasing plastic profile needs in lighting industry and improve the appearance and functionality of your lighting products. We provide engineering support to enable full compliance of your special extrusion lighting profiles to your standards.

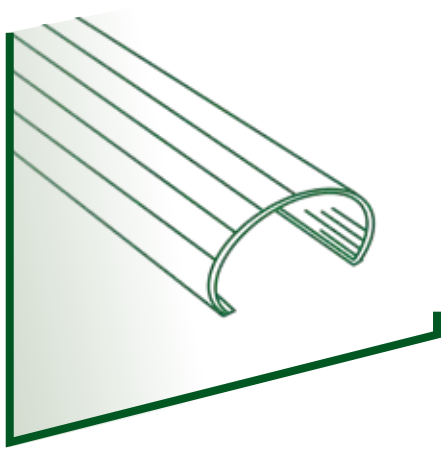

Otomotiv / Automotive

Plastikler, otomotiv parçaları imalatında metallerin ve alaşımların yerine geçerek sektörde yer edinmiştir. Toplam araç ağırlığını azaltmak, bileşenlerin verimini arttırmak ve kimyasal korozyona karşı direnci arttırmak gibi birçok avantaj sağlar.

Replacing metal parts with plastics eliminates the risk of rust, reduces weight, and provides greater impact resistance. HAF Plastik has experience in delivering extruded plastic parts that can withstand the challenging conditions observed in this industry, such as high temperatures, UV wearing, harsh chemicals, fuel exposure, and impact.

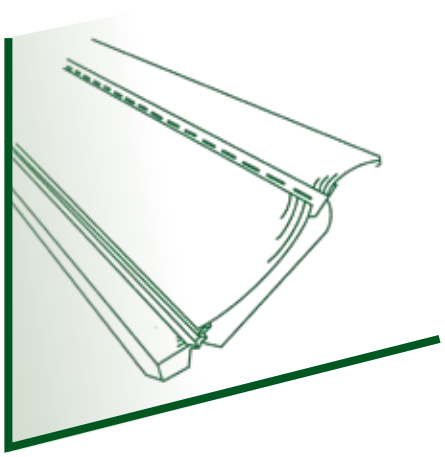

Raylı Ulaşım / Rail Transportation

HAF Plastik, yüksek sıcaklıklara, UV dayanımına, sert kimyasallara, yakıt maruziyeti durumlarına ve darbe gibi bu sektörde görülen zorlu koşullara dayanabilecek özel plastik profiller sağlama konusunda deneyime sahiptir.

Aerodynamics, fuel efficiency, reliability and light weight are all important characteristics of components for the rail transportation industry. We work with a wide variety of plastic materials and can manufacture custom extrusions in nearly any shape, no matter how simple or intricate.

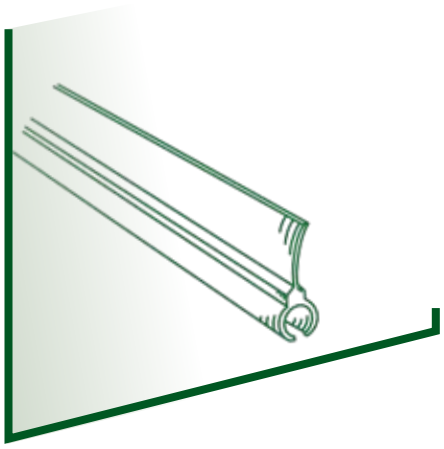

Marine / Marine

HAF Plastik, yüksek ve düşük sıcaklıklara, UV dayanımına, sert kimyasallara, yakıt maruziyeti durumlarına, darbe ve aşınma gibi bu sektörde görülen zorlu koşullara dayanabilecek özel plastik profiller sağlama konusunda deneyime sahiptir.

HAF Plastik has the experience of delivering special plastic profiles that can endure harsh conditions seen in this industry such as heavy corrosion, high and low temperatures, UV, hard chemicals, fuel exposure, physical impact and wear.

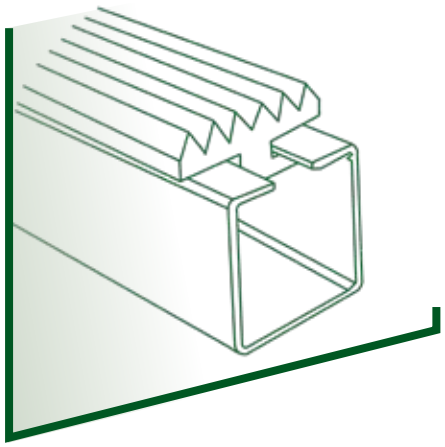

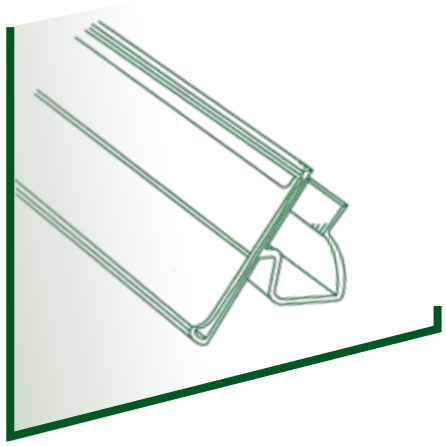

■ Pop Display ve Reklam / Point of Sale Display

Ürün çeşitliliğinin oluşturulmasında, satış artışı, farkındalık yaratma, marka güçlendirme, ürün kategori yönetimi, işgücü verimliliğini artırma, görsel mağazacılık ihtiyaçlarının karşılanması ve katkı sağlanması amacıyla POP DISPLAY ve Reklam sektöründe çeşitli plastik profiller kullanılmaktadır.

Wide variety of plastic profiles are used in point of sale display applications in order to create product differentiation, increase sales, raise awareness, strengthen brand and contribute to visual merchandising.

Beyaz Eşya / White Goods

Haf Plastik'te mühendislik plastikleri, beyaz eşya sektörünün yüksek kalite, kapasite ve teknik beklentilerine uyacak şekilde tasarlanıp üretilmekte ve sizlere sunulmaktadır.

At Haf Plastik we have complete extrusion and co-extrusion capabilities, which enables us to fulfill the every need of white goods manufacturers.

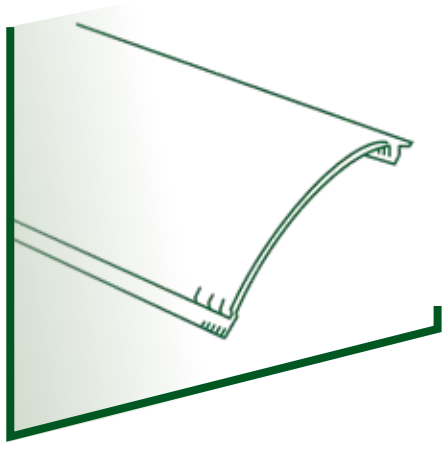

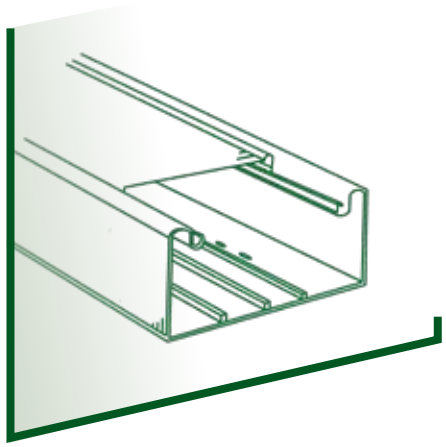

Elektrik ve Elektronik / Electric and Electronic

Plastik kanallar olarak da bilinen elektrikli kablo kanalları, çok sayıda ev, ticari, endüstriyel, tıbbi uygulamada kabloları düzenlemek ve korumak için kullanılan ekstrüzyon profillerdir. Elektrik kablo kanalları, kablo devrelerinin uzatılması, kabloların döşenmesi, bağlanması, düzenlenmesi, korunması ve yalıtılması, elektrik kablolarının monte edilmesi ve daha fazlasını içeren bir dizi kullanıma sahiptir.

Electric cable channels, also known as electric channel raceways are extruded profiles that are used to organize and protect cables in residential, commercial, industrial and medical applications. Electric cable channels have a range of uses including extending wiring circuits, routing cables and wiring, organizing cords, protecting and insulating cables and wiring, mounting electrical wiring, and more.

İnşaat / Construction

Pencere ve kapı projenizin tamamlayıcısı olan sızdırmazlık contaları, üstün termal performans ve hava geçirgenliği gerektirdiğinde, işbirlikçi tasarım, malzeme seçimi ve tedarik zinciri verimliliği konusundaki uzmanlığımız, son teknoloji plastik ekstrüzyon hatları ile üretilen plastik profiller, performansınızı artırmanıza, üretim ve servis maliyetlerinizi düşürmenize yardımcı olacaktır.

When the sealing gaskets require superior thermal performance and air permeability such as window and door applications, our experience in design, material selection and supply chain, as well as the cutting-edge technology plastic extrusion manufacturing lines will help you to increase the product performance and reduce production and service costs.

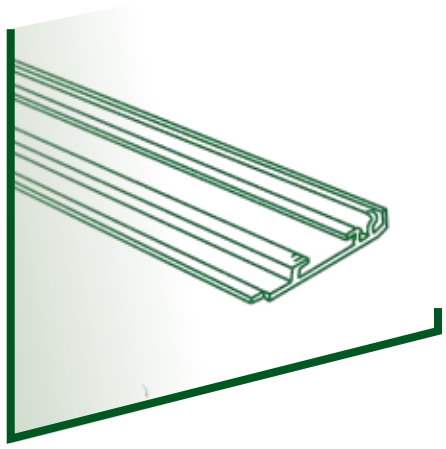

Ticari Soğutma / Commercial Cooling

Ticari soğutma ve dondurucu sistemlerinin verimli çalışmasına yardımcı olmak için özel plastik profil ekstrüzyonları sağlıyoruz.

We produce custom extruded plastic profiles to help the commercial cooling systems operate efficiently.

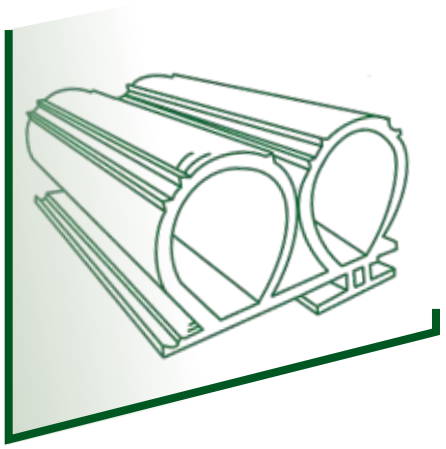

Etkili İletişim
Effective Communication

Değişime Uyum
Being Open to Change

Yeniliğe Açıklık
Innovativeness

Stratejik Düşünme
Strategic Thinking

Saygı ve Memnuniyet
Respect and Customer Satisfaction

Yetkinlikler / Competencies

İletişim / Contact

Haf Plastik San. ve Tic. Ltd. Şti.

Başkent OSB 20. Cad. No: 21-1 Sincan, Ankara

Polatlı V.D. Vergi No: 454 060 66 42

0 (312) 502 0684

info@hafplastik.com

www.hafplastik.com

hafplastik

HAF Plastik

HafPlastik

Katalog kapsamında HAF Plastik istemi dışında oluşan baskı hatalarından dolayı HAF Plastik'e hiçbir sorumluluk yüklenemez. HAF Plastik, katalog kapsamındaki ürünlerinde önceden herhangi bir uyarı yapmaksızın değişiklik yapabilir.

The information contained within this catalogue is intended to provide information about HAF Plastik and its products. All reasonable efforts have been made to ensure the accuracy of the information. However, HAF Plastik cannot be held responsible for any errors on the catalogue. HAF Plastik does not warrant the accuracy and reserves the right to make changes to the catalog and its functions at any time without notice.